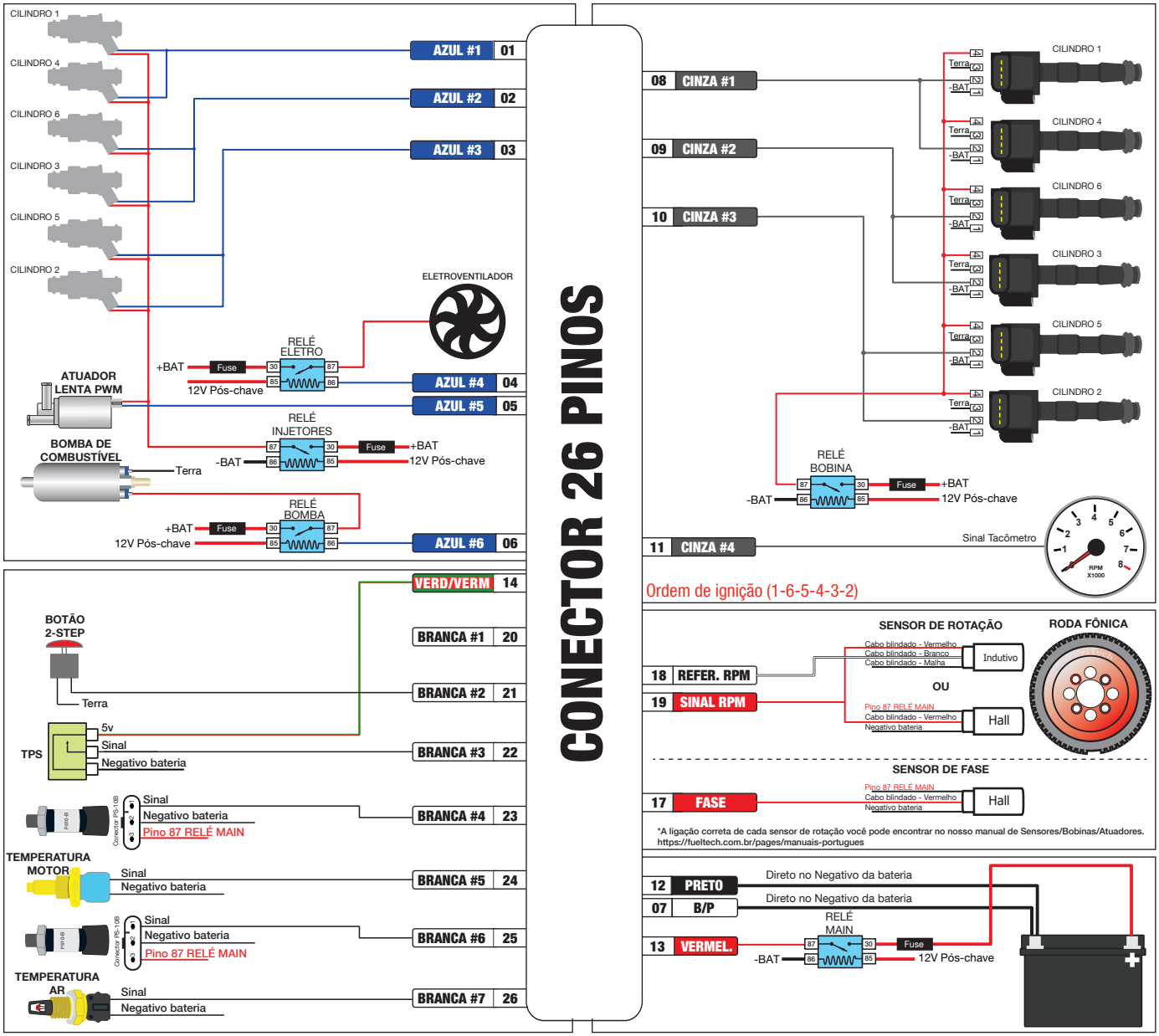# Diagrama FT450 - 6 Cilindros Bobina G6
## GM Vortec V6 4.3, GM/Buick V6 3.8