110

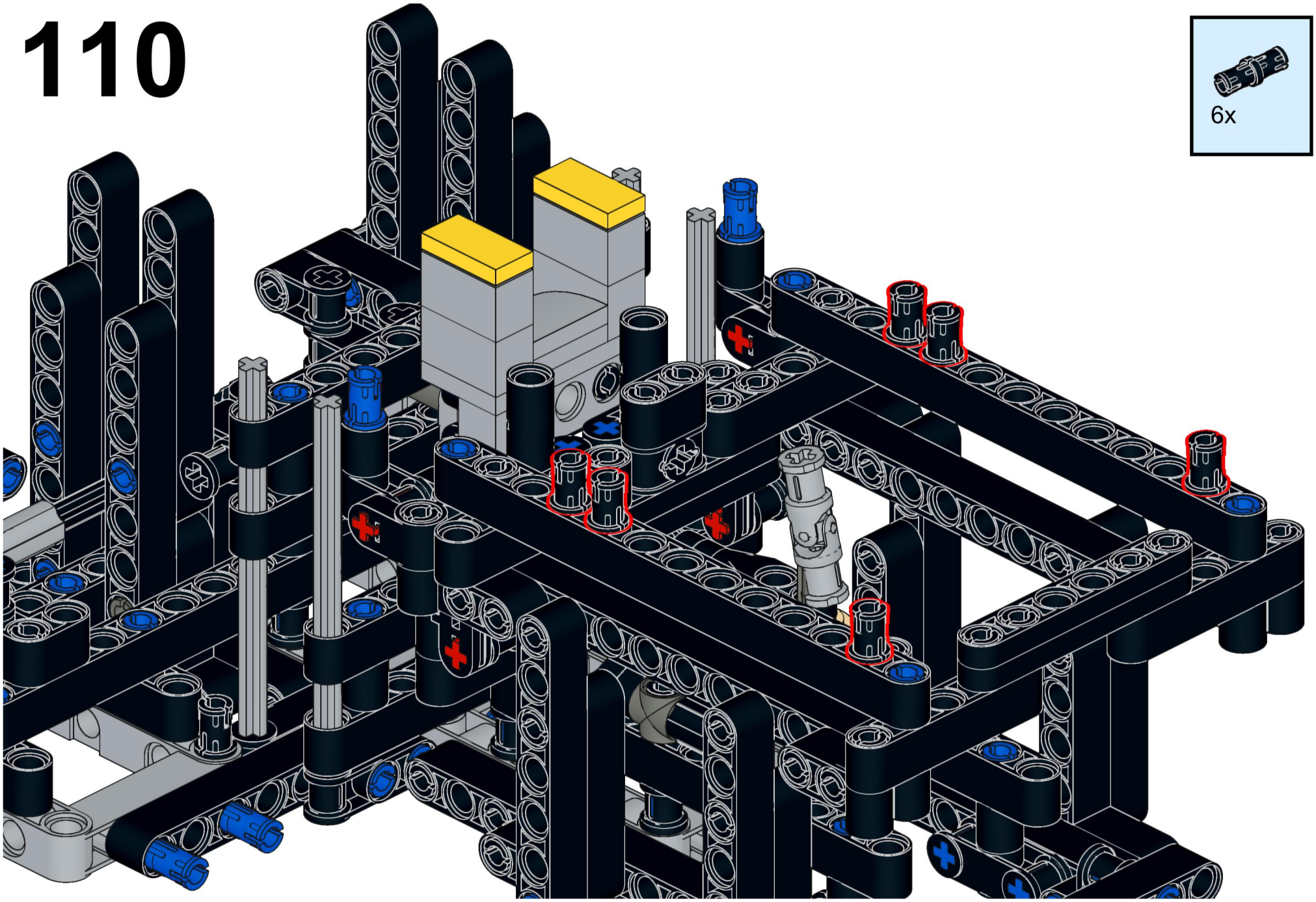

111

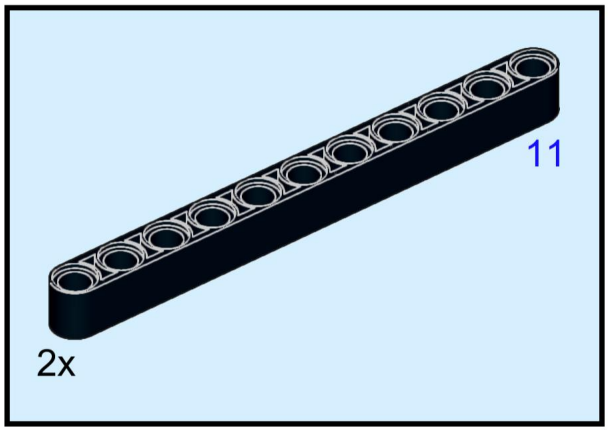

112

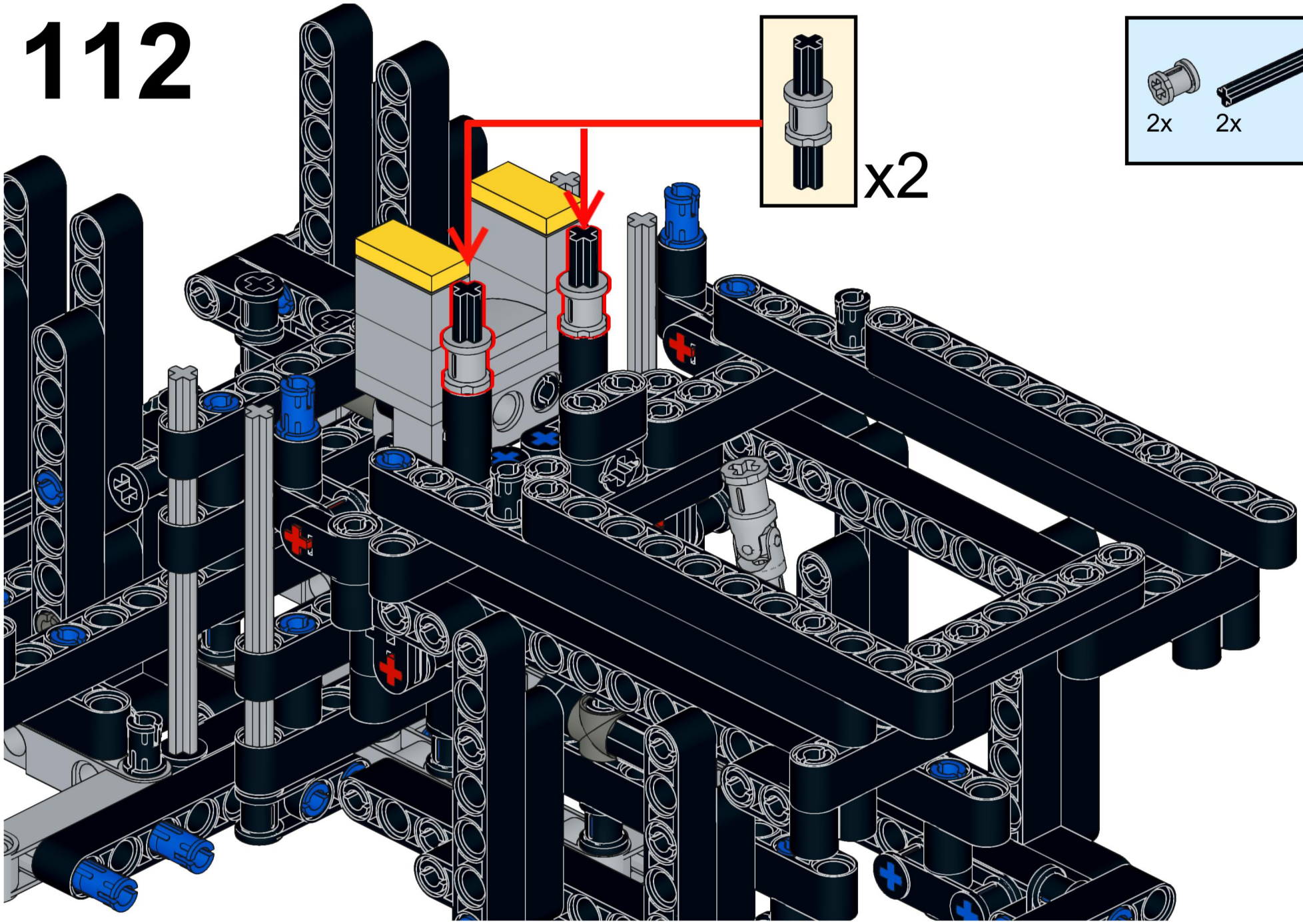

113

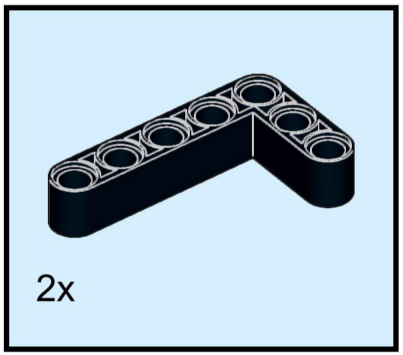

114

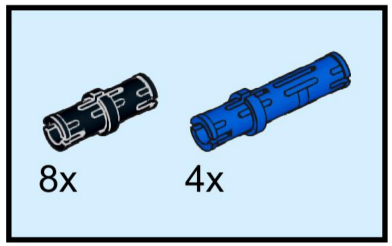

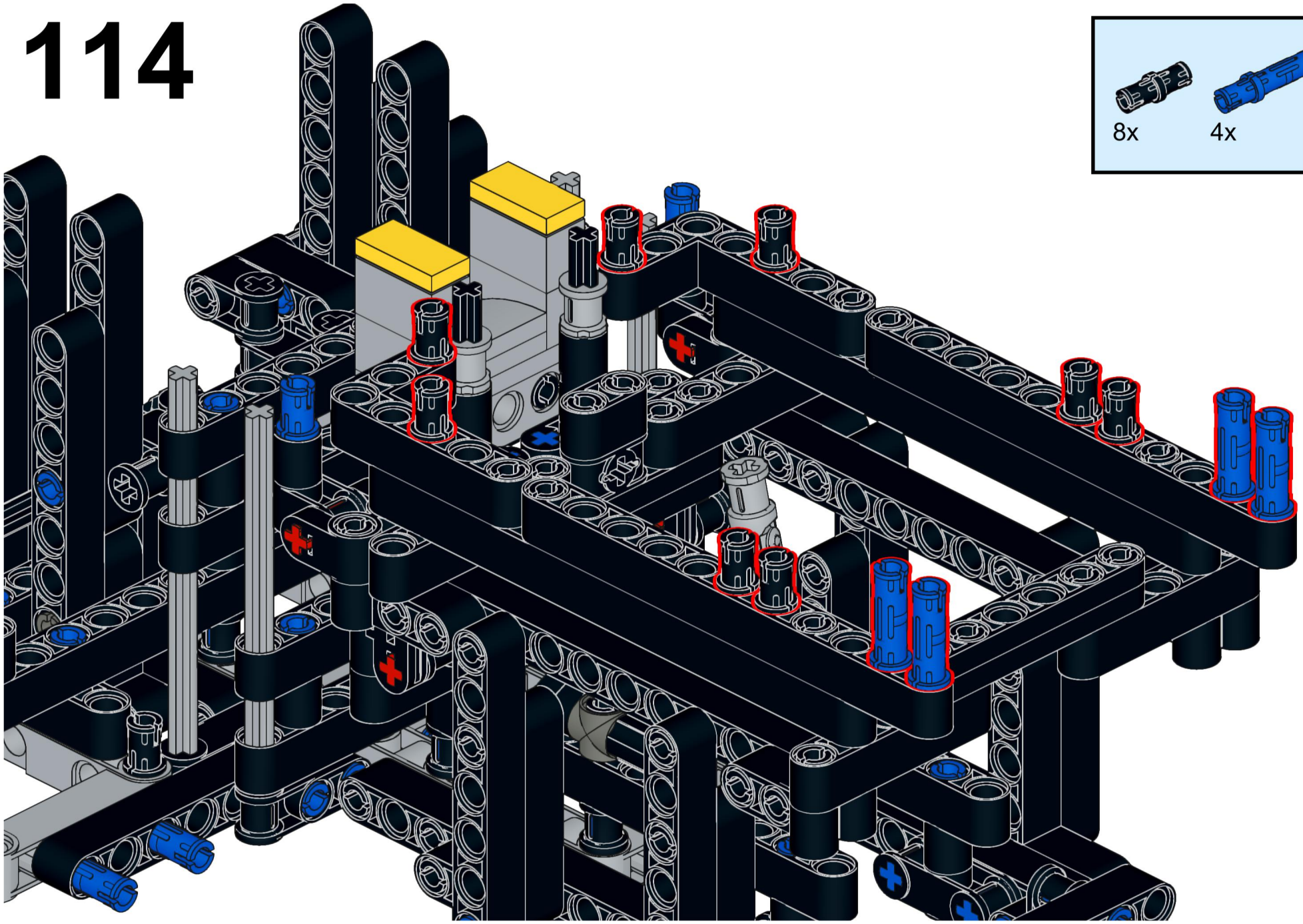

115

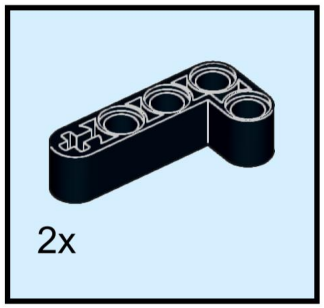

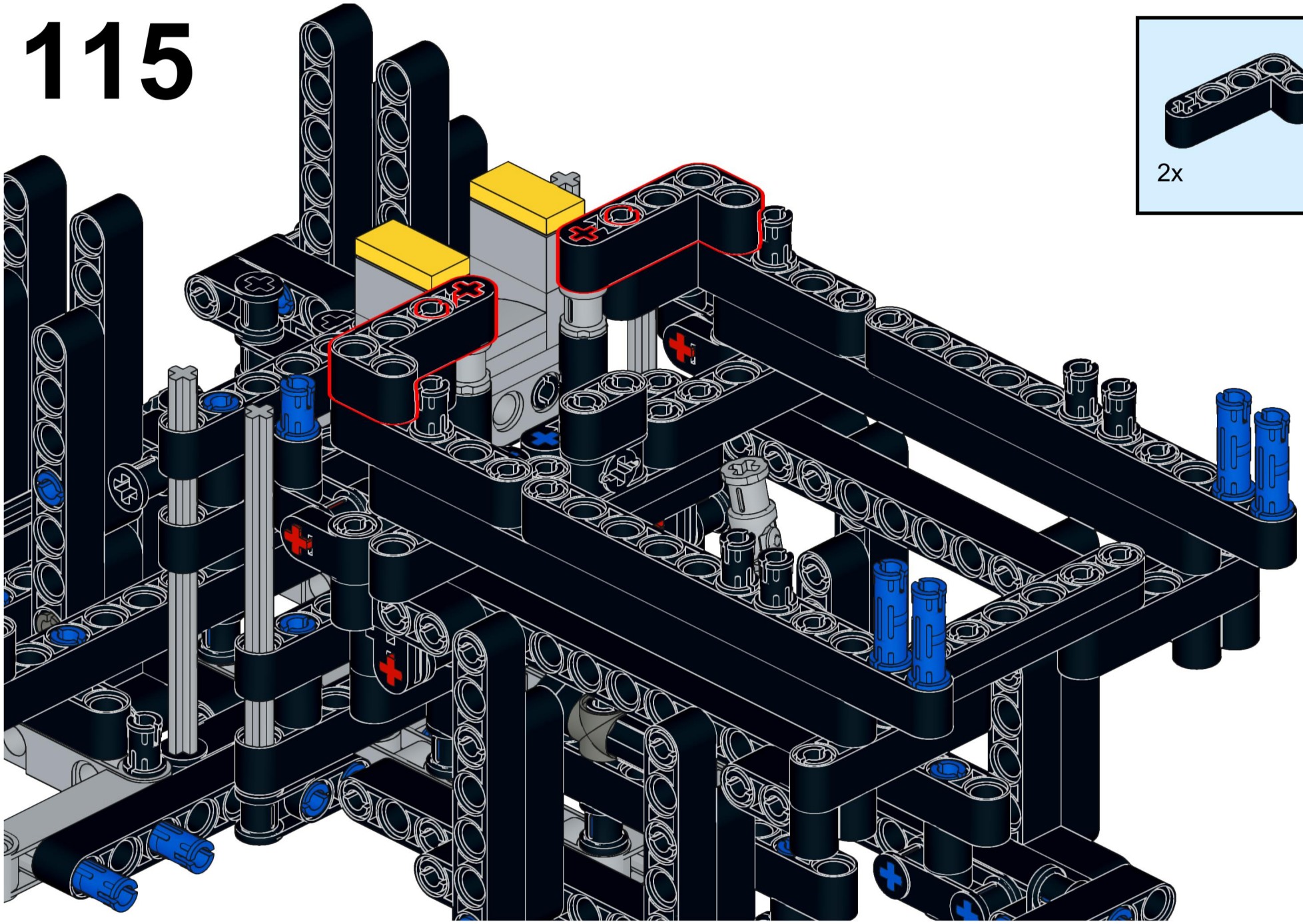

116

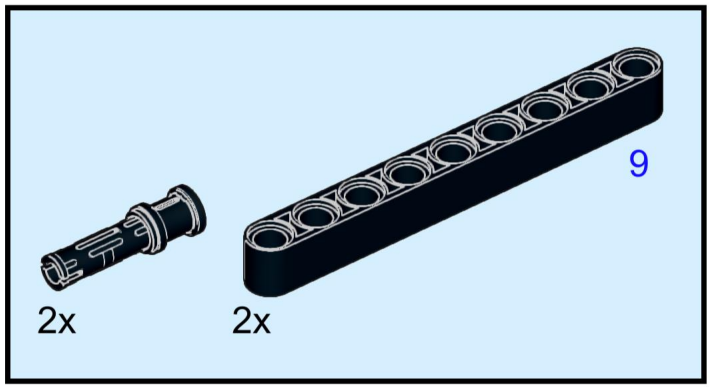

117

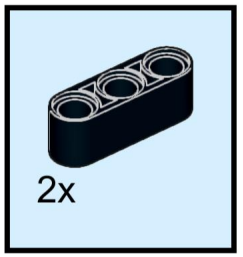

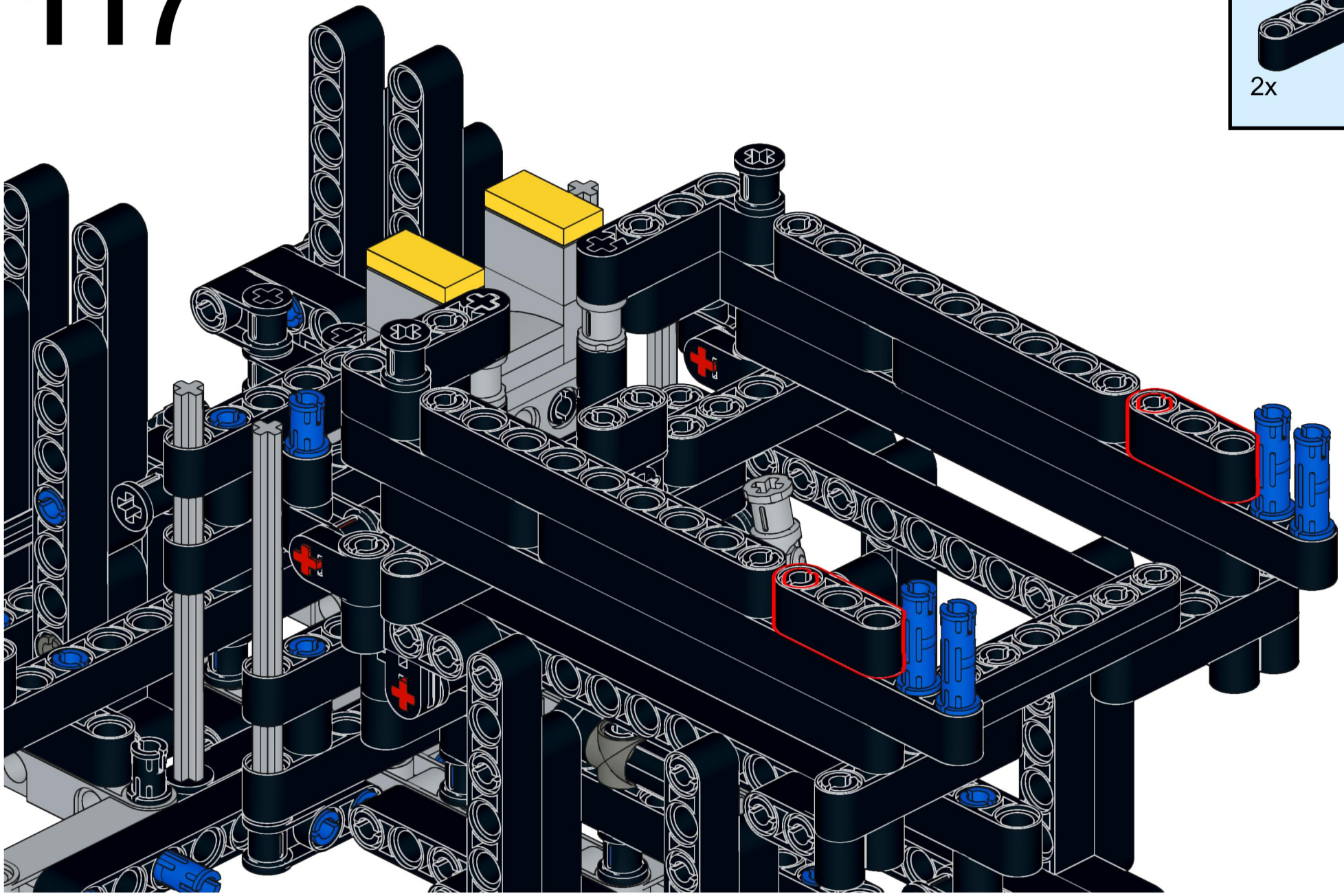

118

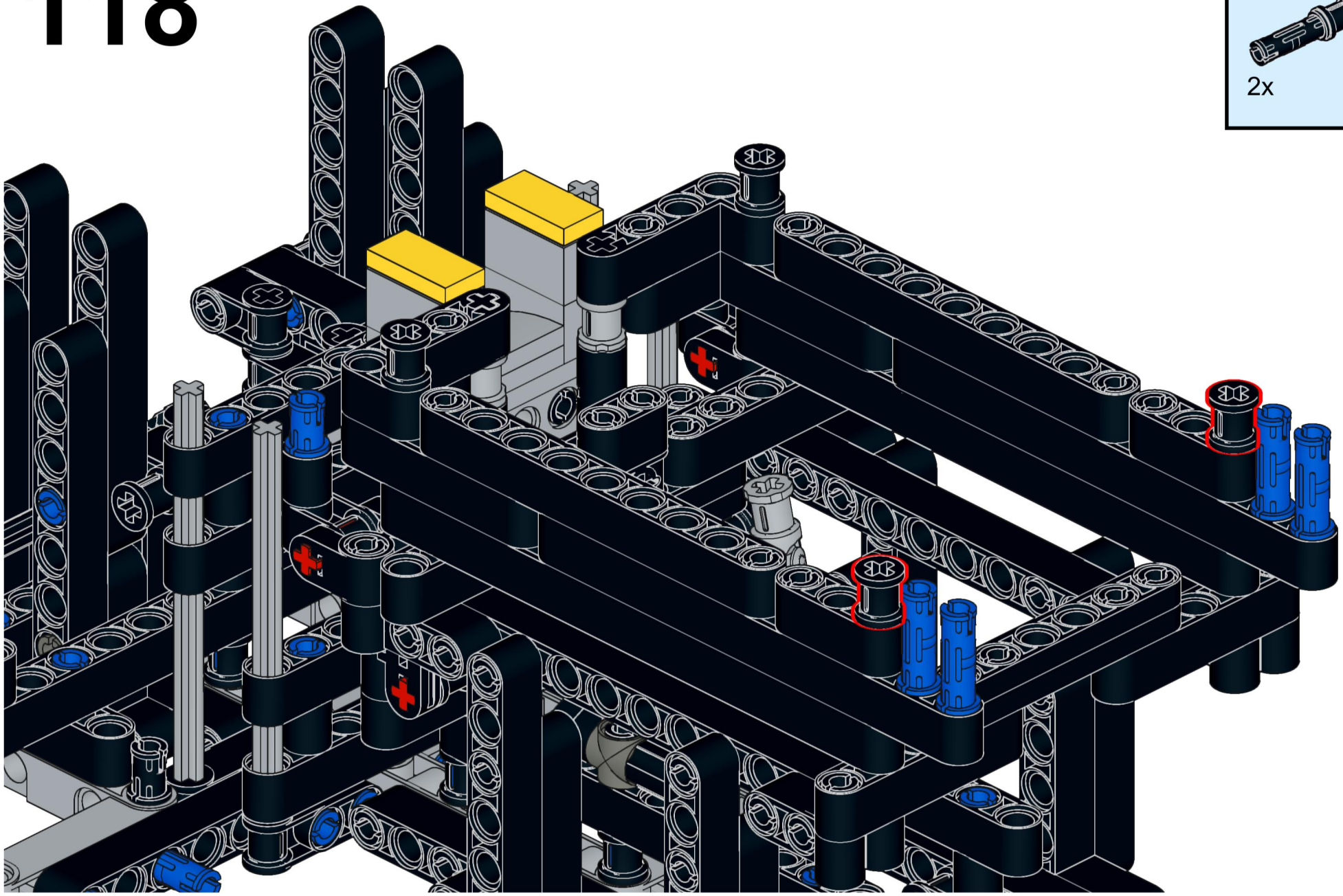

119

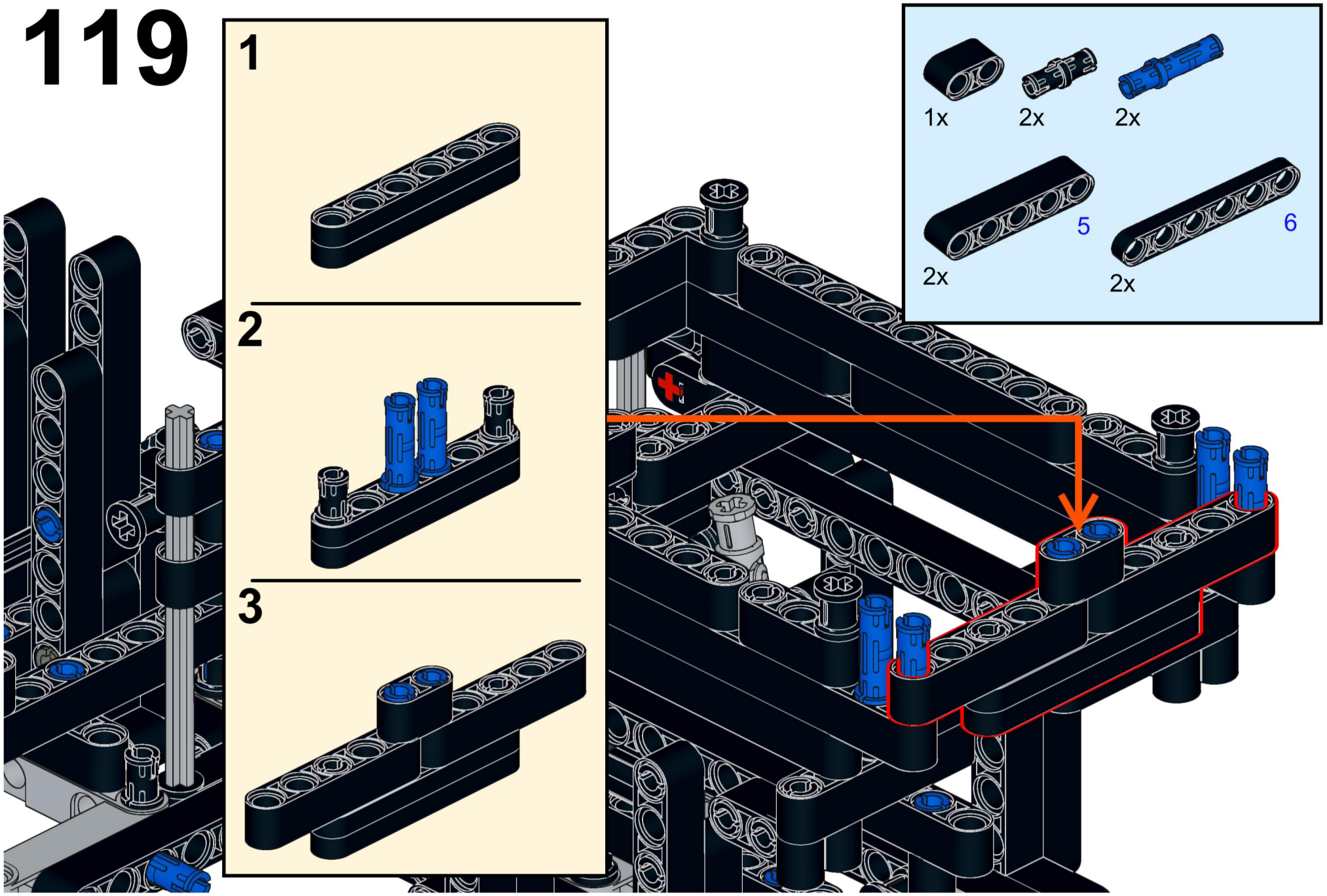

120

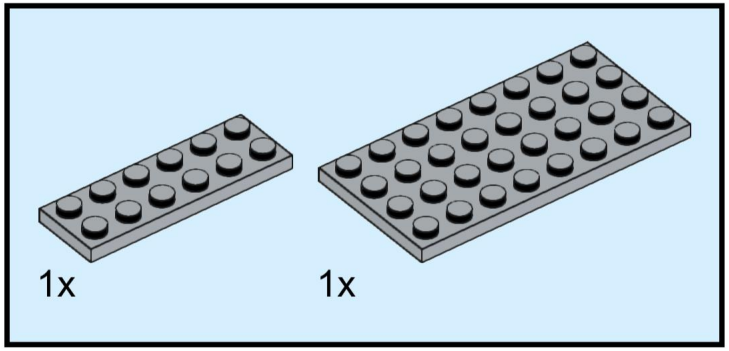

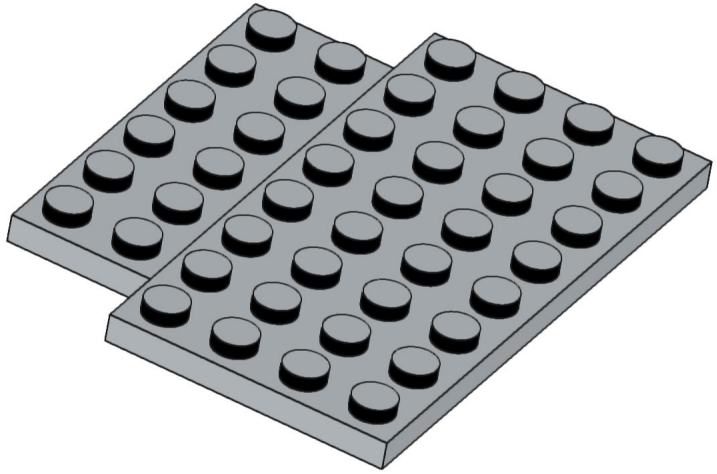

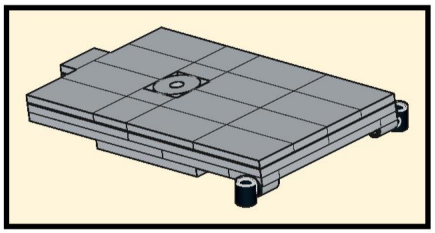

121

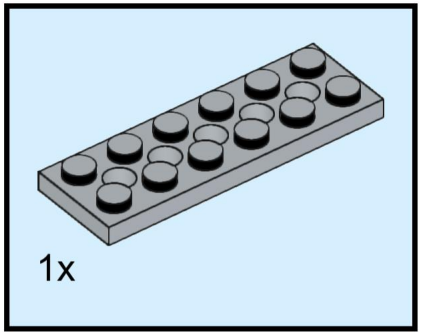

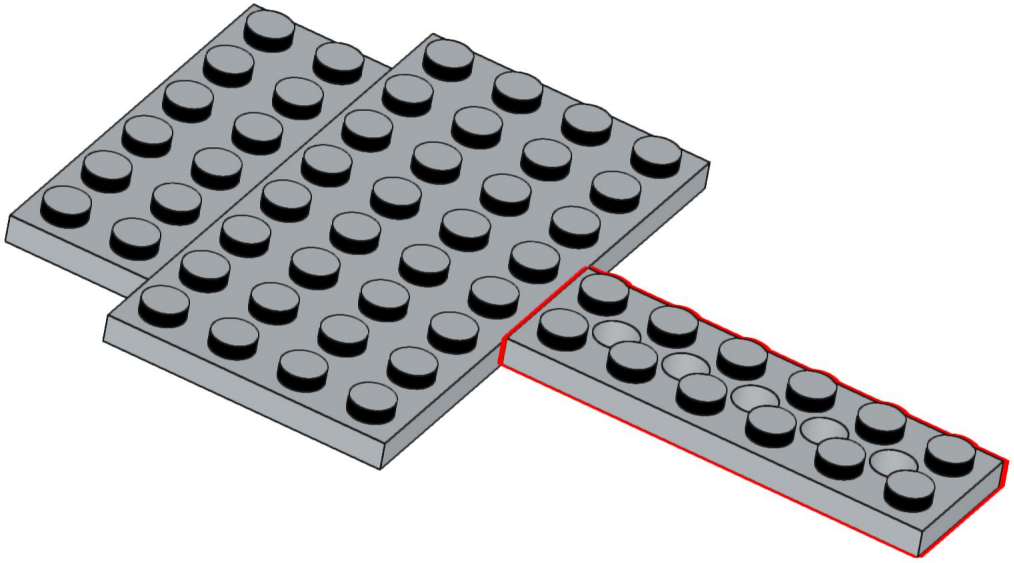

122

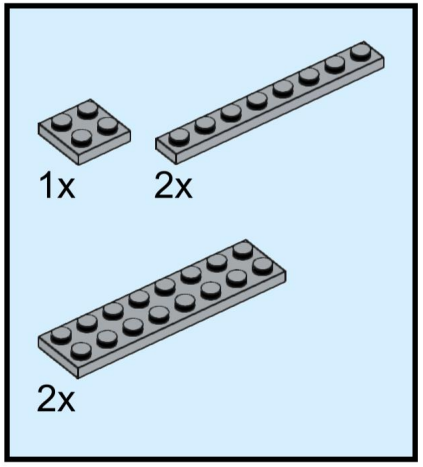

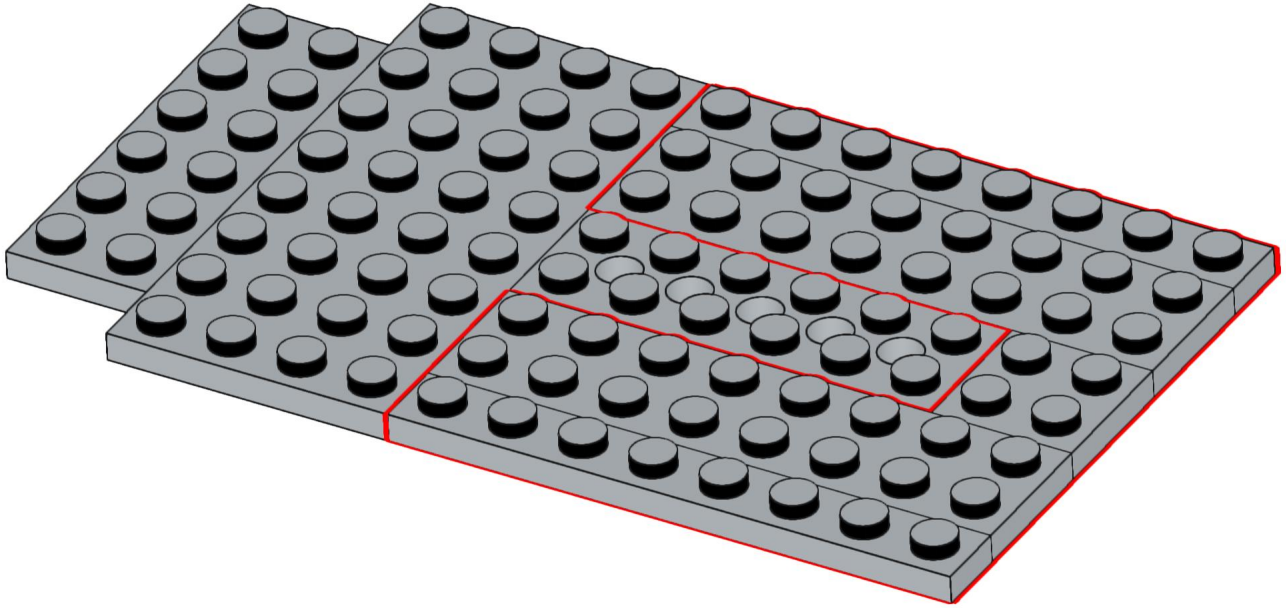

123

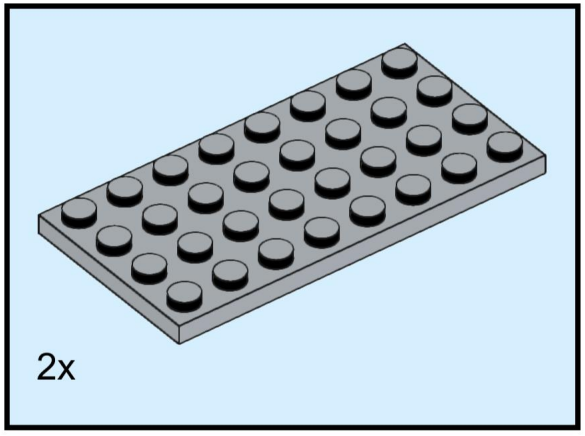

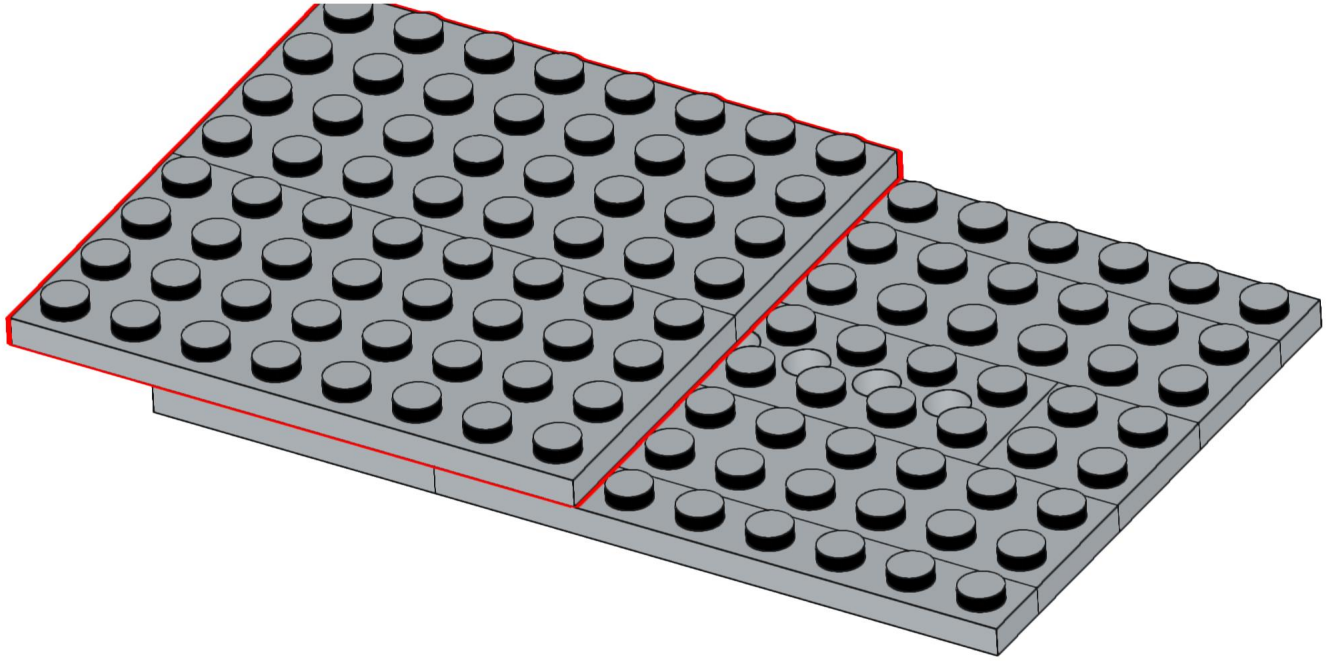

124

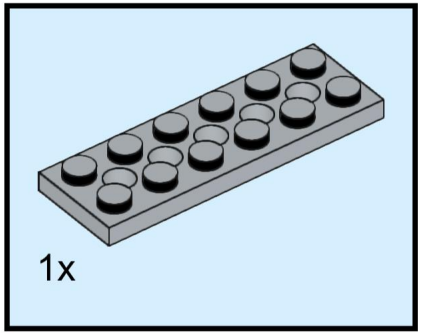

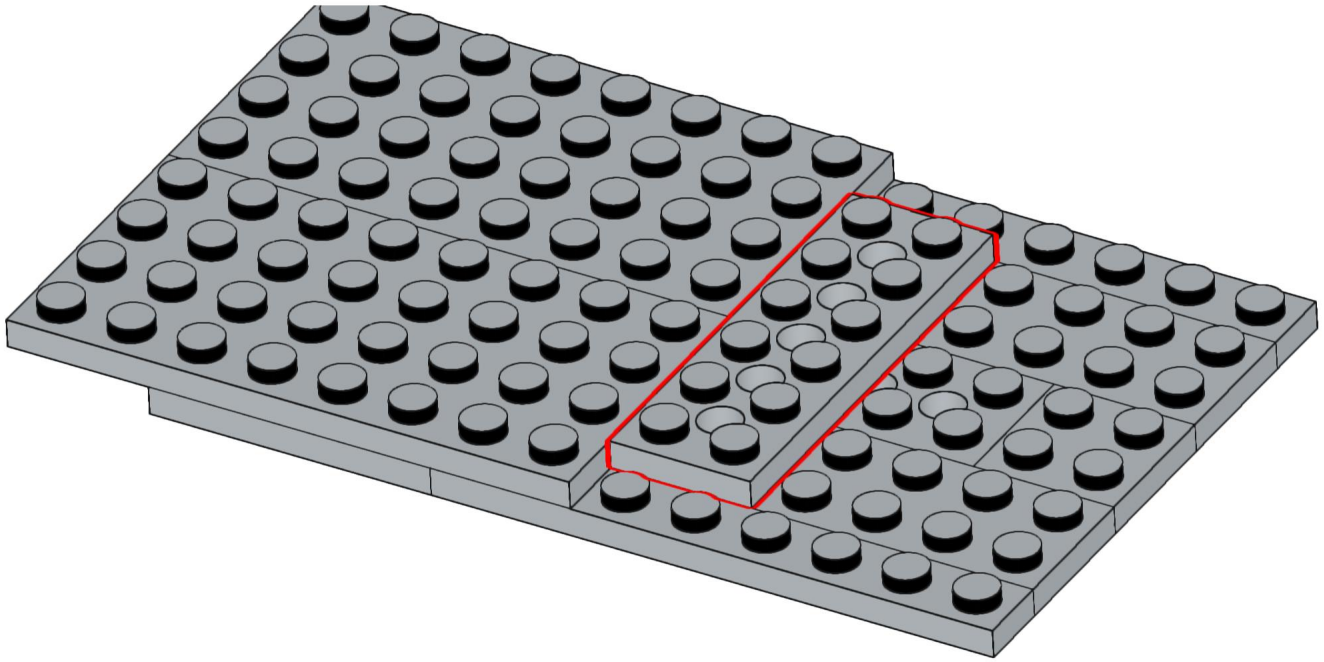

125

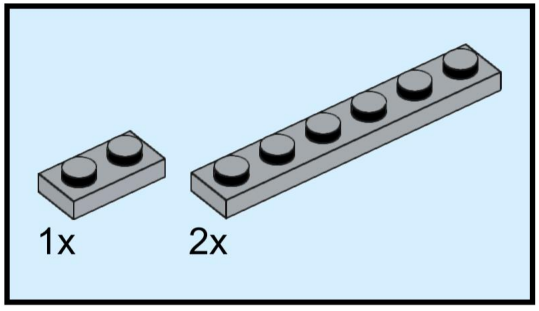

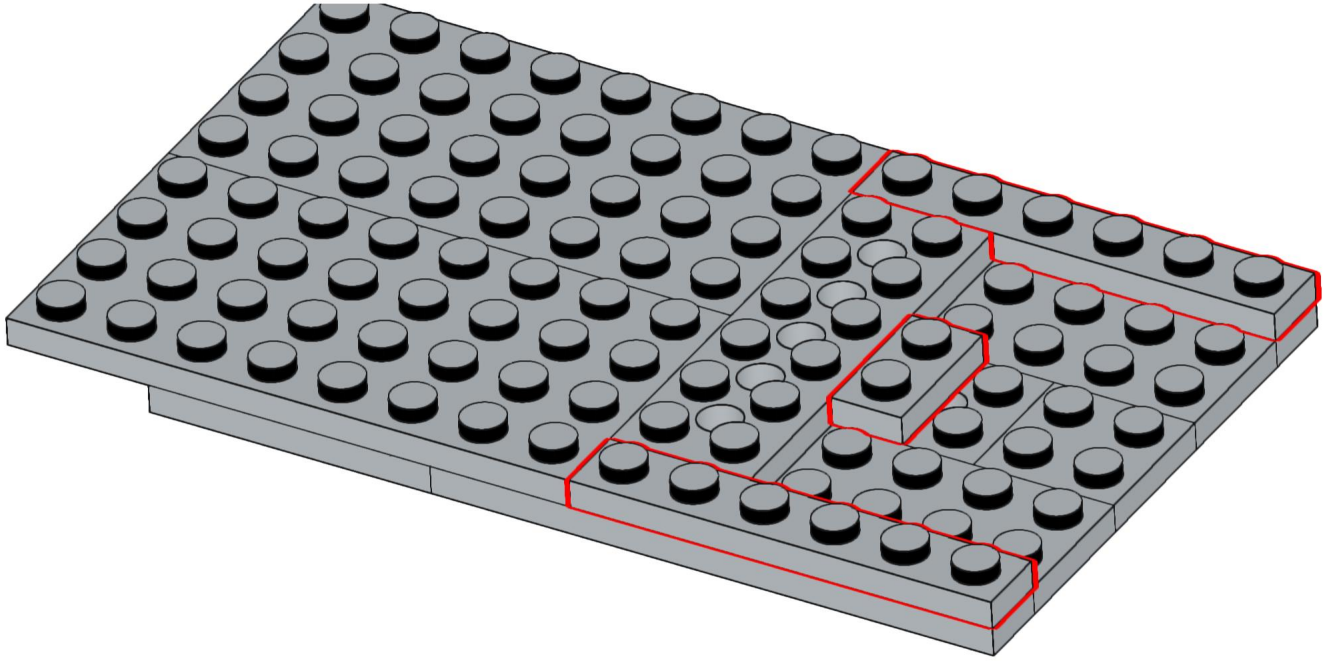

126

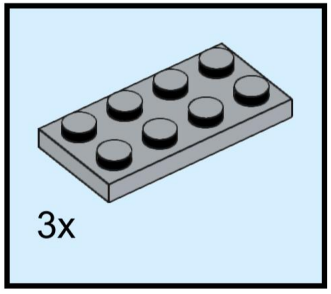

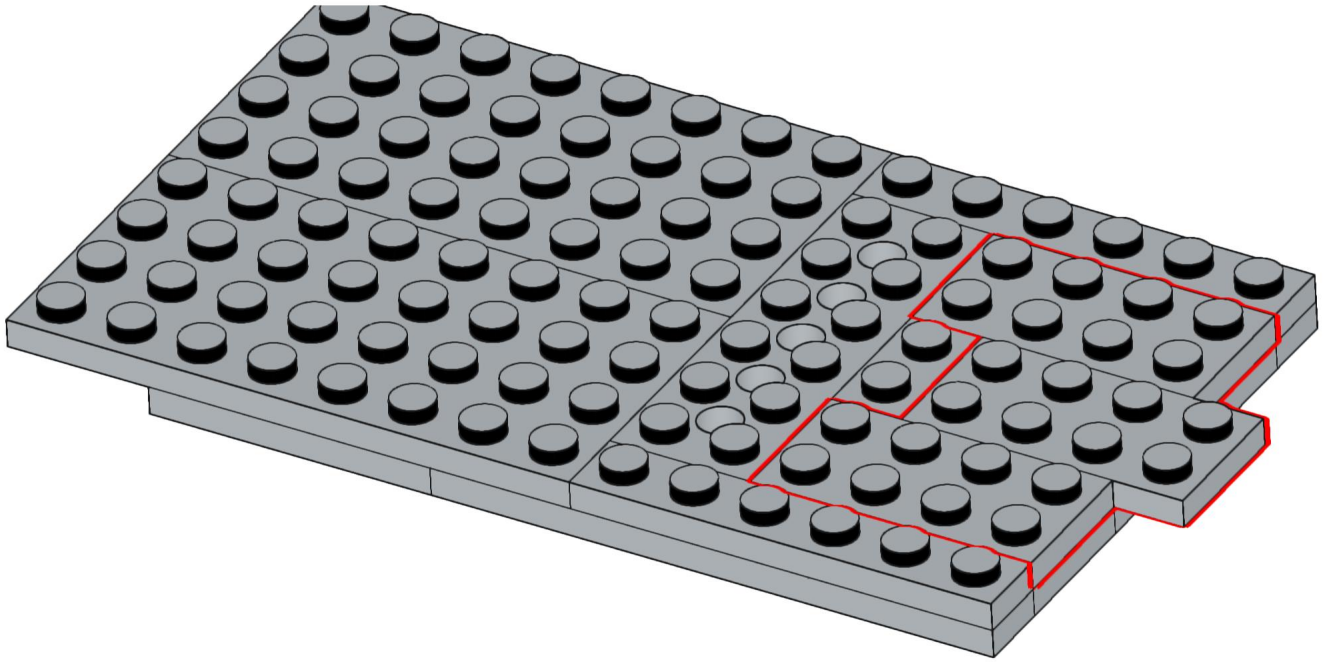

127

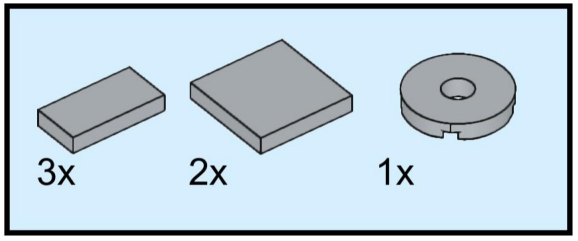

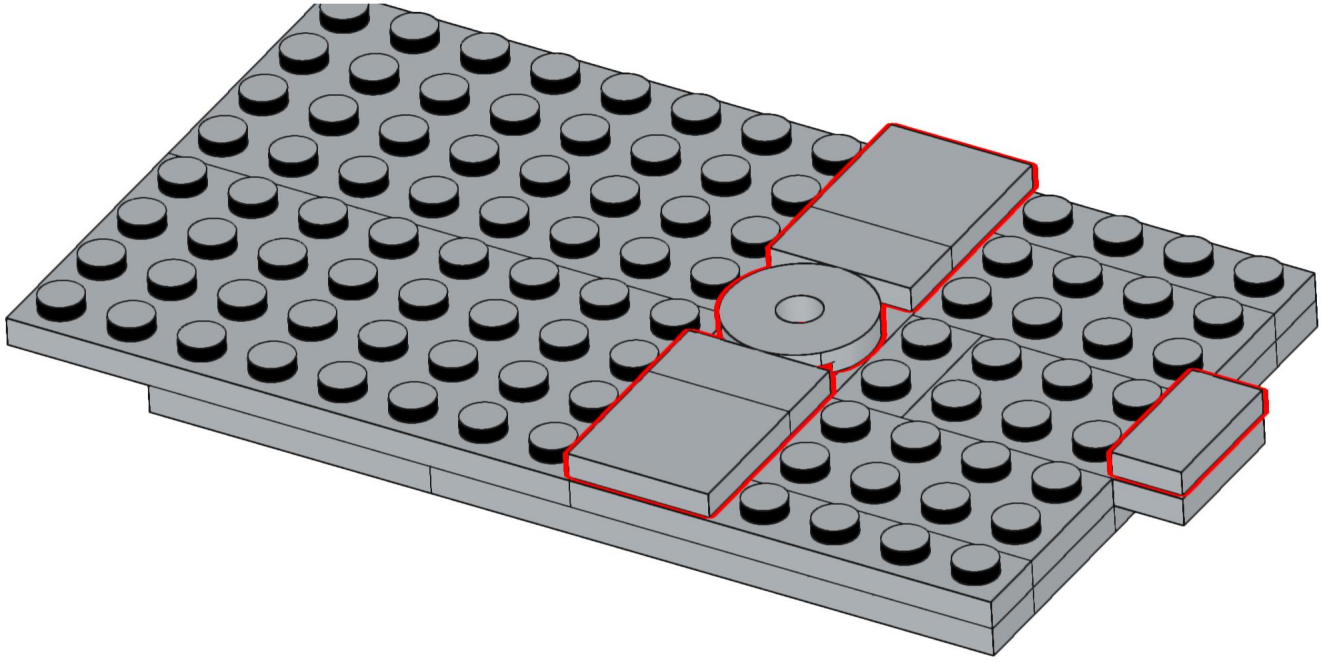

128

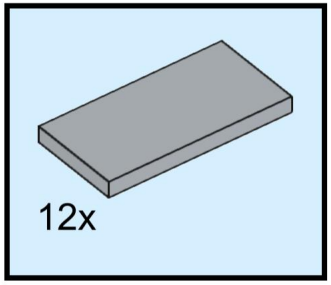

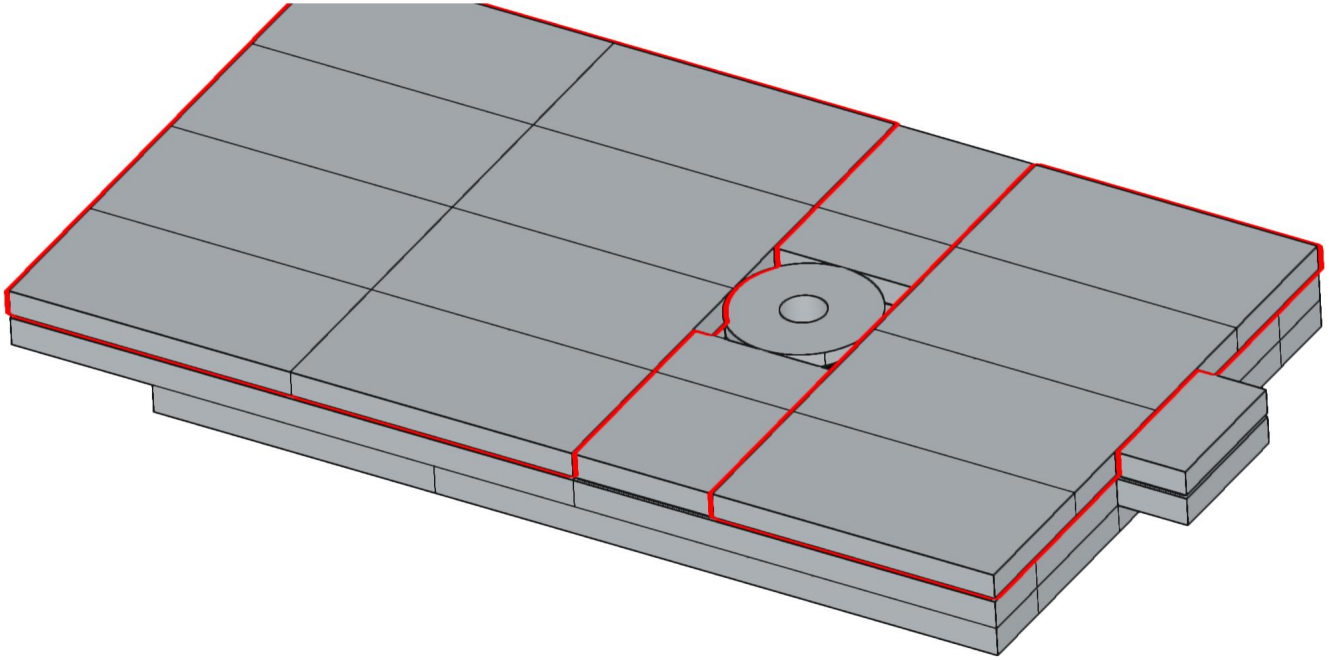

129

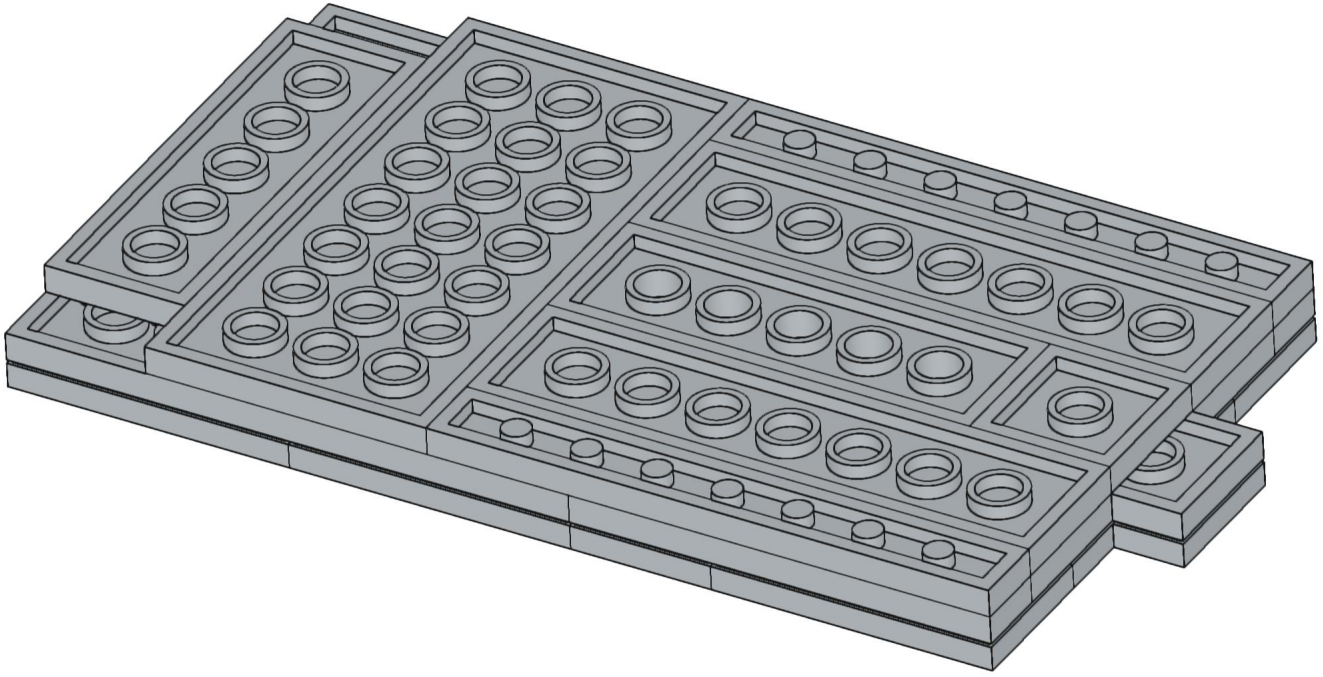

130

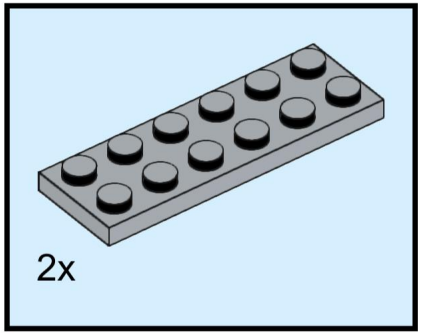

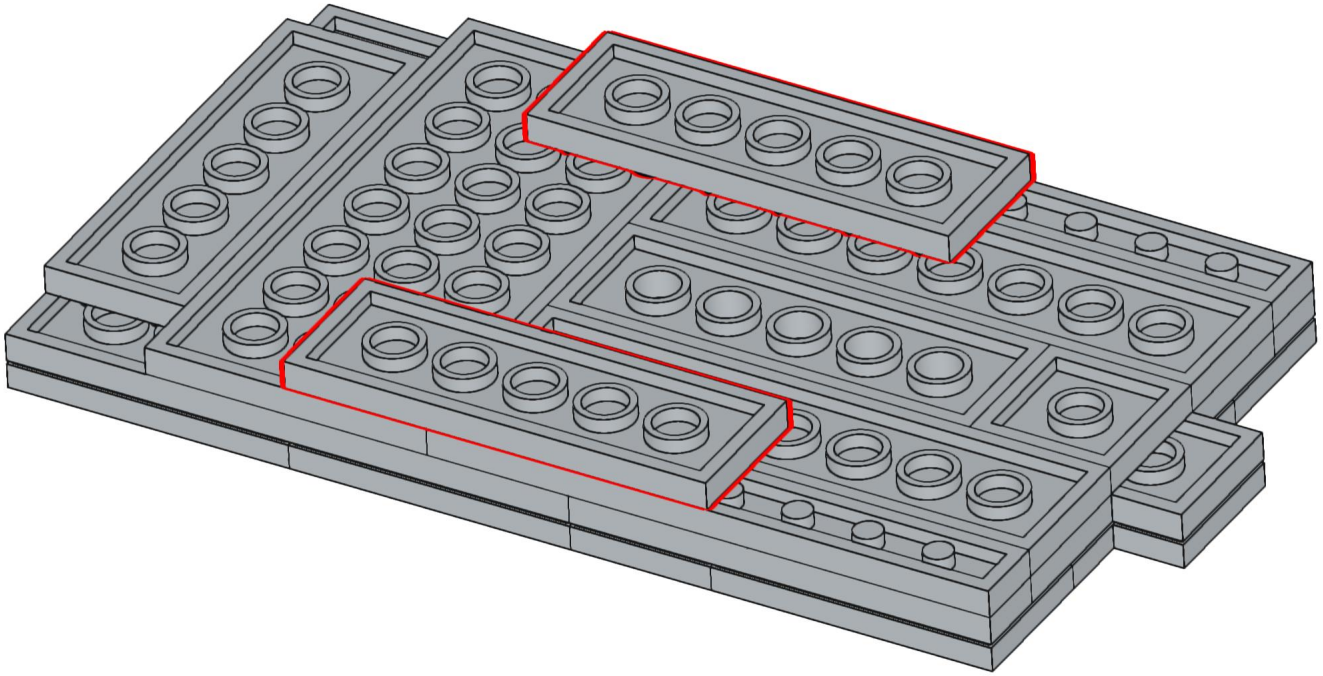

131

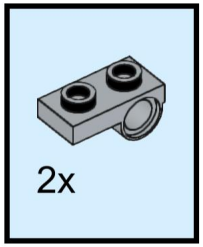

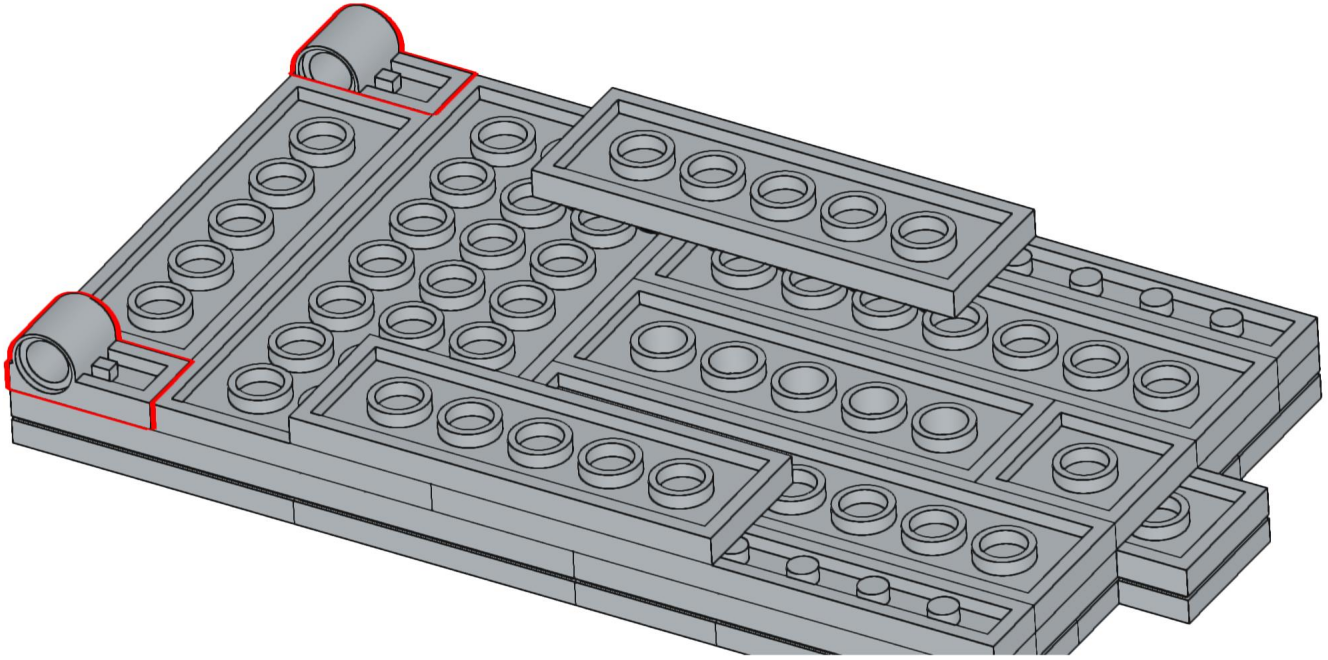

132

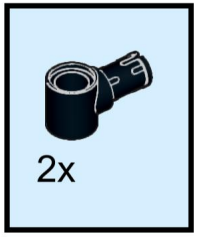

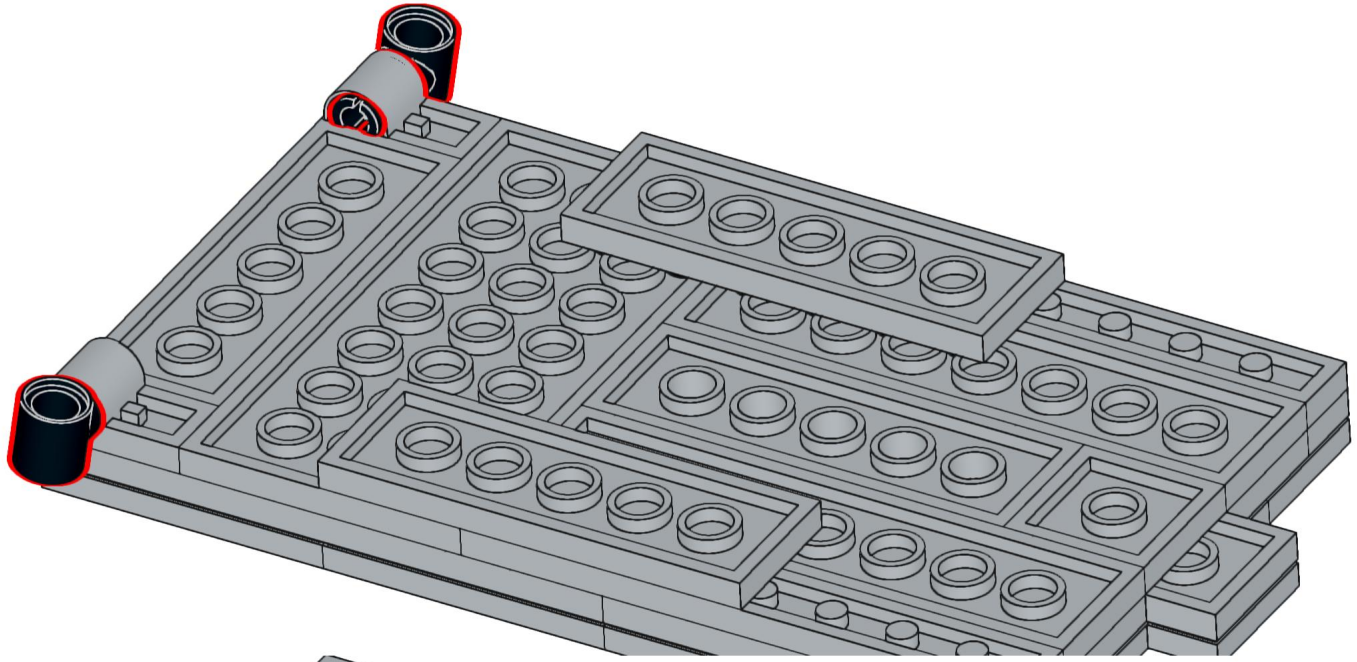

133

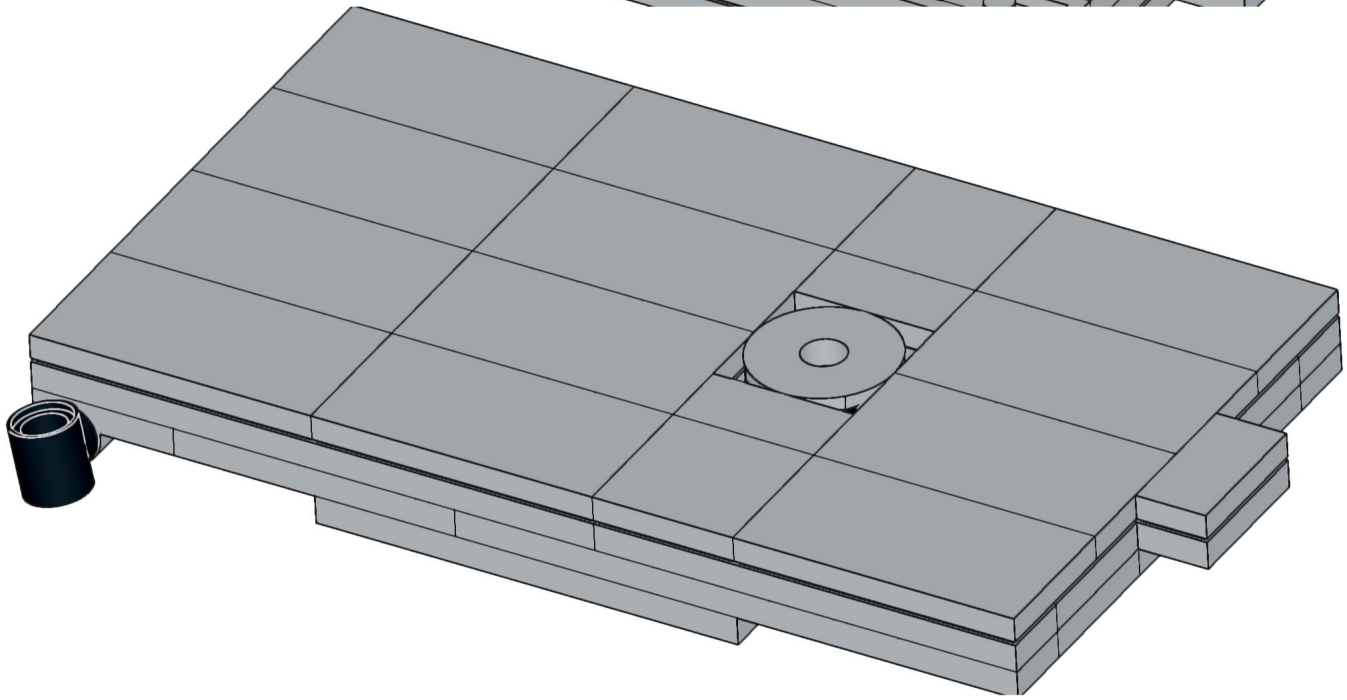
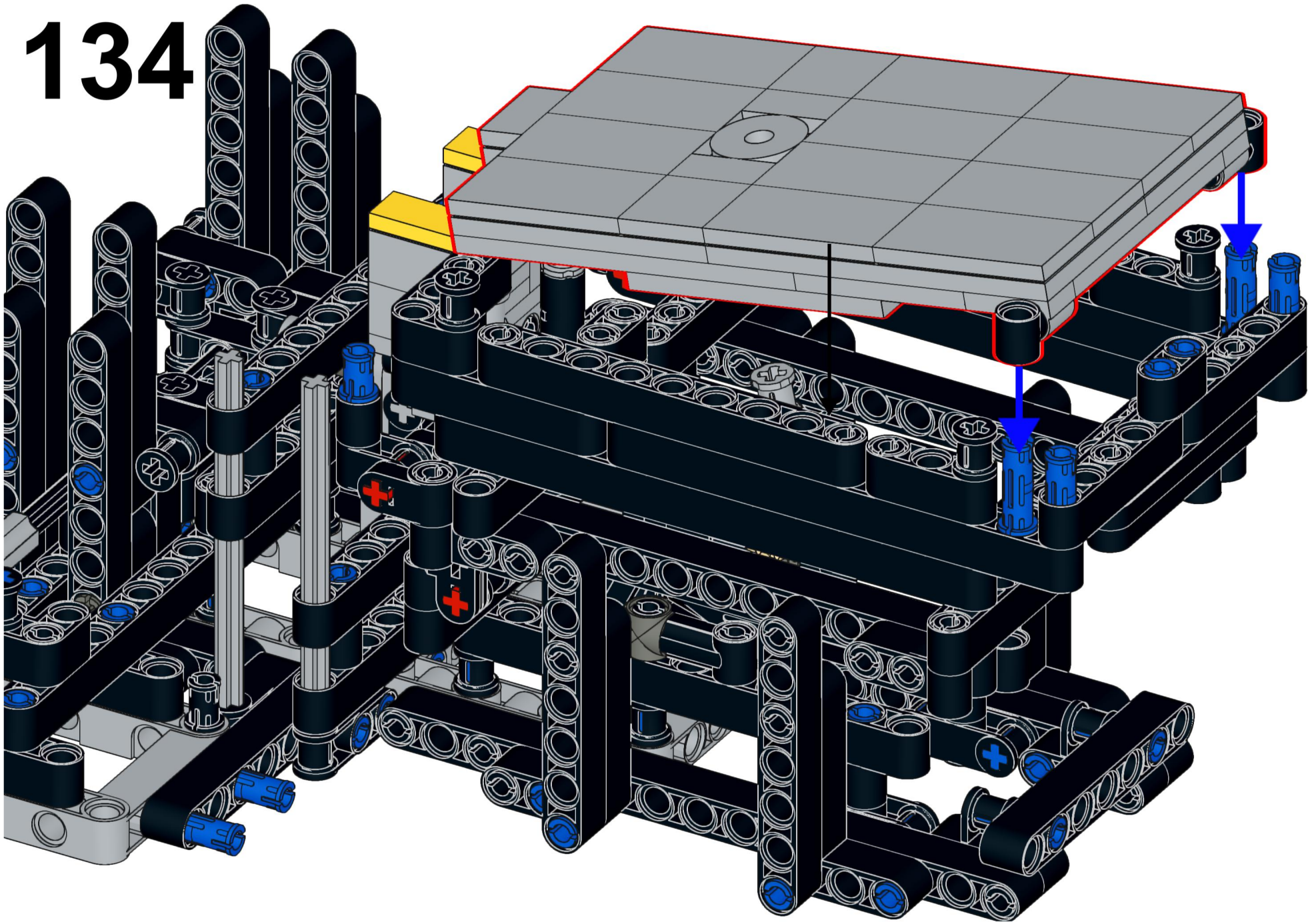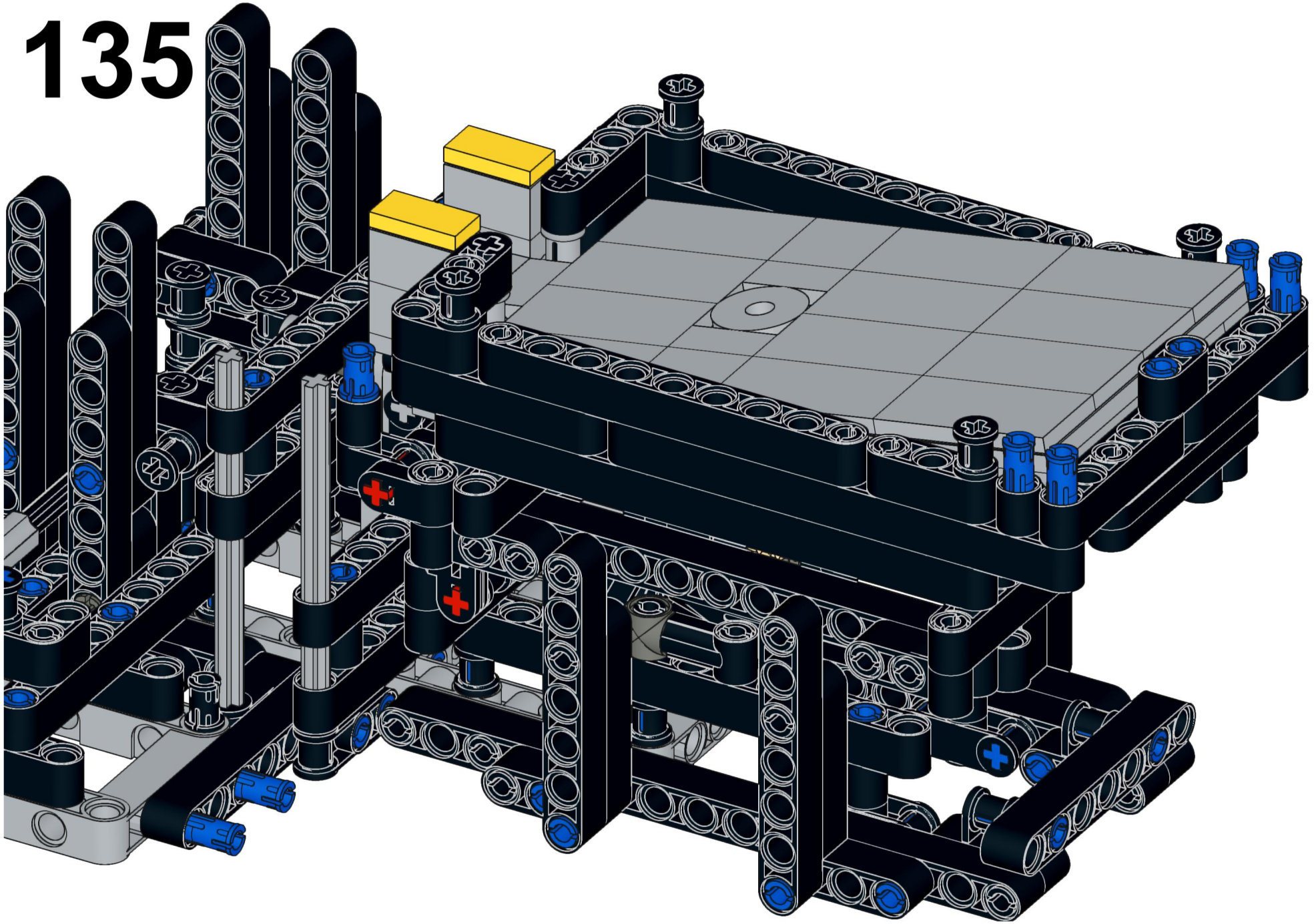
134