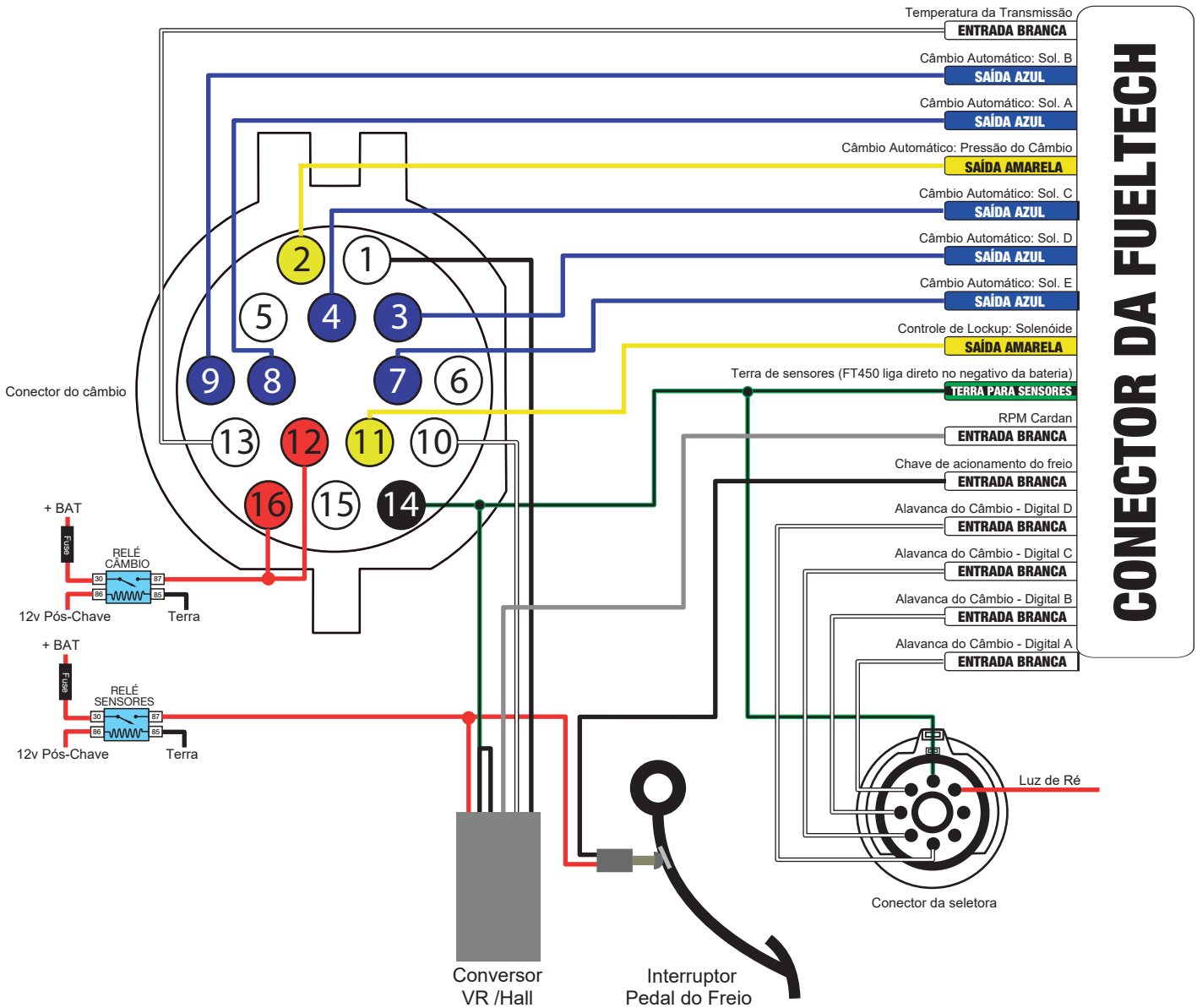
CONECTOR DA FUELTECH
Temperatura da Transmissão
ENTRADA BRANCA
Câmbio Automático: Sol. B
SAÍDA AZUL
Câmbio Automático: Sol. A
SAÍDA AZUL
Câmbio Automático: Pressão do Câmbio
SAÍDA AMARELA
Câmbio Automático: Sol. C
SAÍDA AZUL
Câmbio Automático: Sol. D
SAÍDA AZUL
Câmbio Automático: Sol. E
SAÍDA AZUL
Controle de Lockup: Solenóide
SAÍDA AMARELA
Terra de sensores (FT450 liga direto no negativo da bateria)
TERRA PARA SENSORES
RPM Cardan
ENTRADA BRANCA
Chave de acionamento do freio
ENTRADA BRANCA
Alavanca do Câmbio - Digital D
ENTRADA BRANCA
Alavanca do Câmbio - Digital C
ENTRADA BRANCA
Alavanca do Câmbio - Digital B
ENTRADA BRANCA
Alavanca do Câmbio - Digital A
ENTRADA BRANCA
Conector do câmbio
1
2
3
4
5
6
7
8
9
10
11
12
13
14
15
16
+ BAT
Fuse
RELÉ CÂMBIO
30
87
86
85
12v Pós-Chave
Terra
+ BAT
Fuse
RELÉ SENSORES
30
87
86
85
12v Pós-Chave
Terra
Luz de Ré
Conector da seletora
Conversor VR /Hall
Interruptor Pedal do Freio

Relação do câmbio									
1ª	2ª	3ª	4ª	5ª	6ª	7ª	8ª	9º	10ª
3,66	1,99	1,40	1,00	0,74					

Mapa de acionamentos Incremento / Redução					
	Sol. A	Sol. B	Sol. C	Sol. D	Sol. E
P	V				
R	V				V
N	V	V			V
1	V	V			V
2	V	V		V	V
3		V		V	
4					
5			V	V	

Temperatura da transmissão	
Tensão	Valor

Não temos os valores desse sensor

Posição da alavanca do câmbio automático				
	Entrada A	Entrada B	Entrada C	Entrada D
P	V			
R		V		
N	V	V	V	
D	V		V	V
2			V	
3				V
4		V	V	V